A-A (1:2)

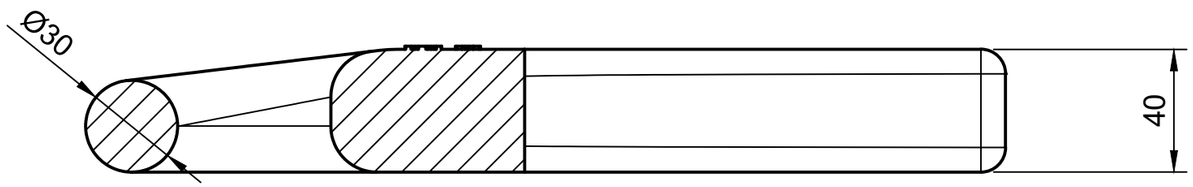

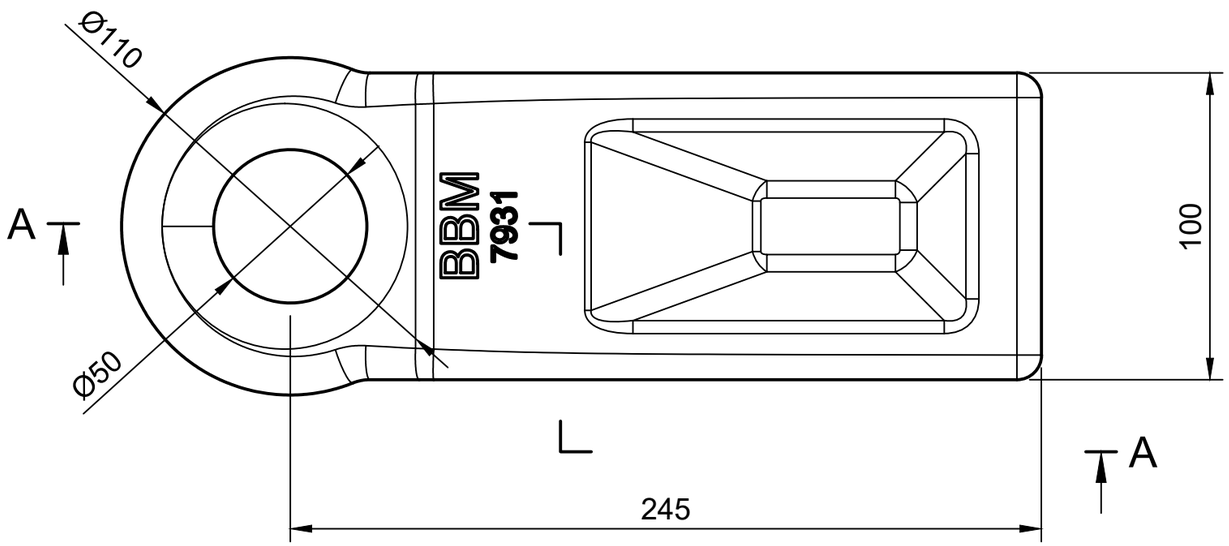

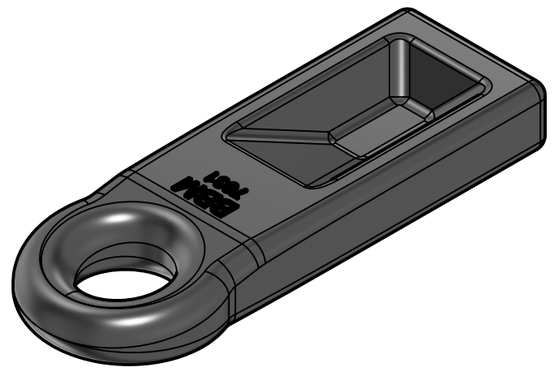

SCOSTAMENTI UNI 22768/1	DIMENSIONI LINERARI								SMUSSI-RACCORDI			ANGOLARI				
	da 0.5 a 3	>3 a 6	> 6 a 30	> 30 a 120	> 120 a 400	> 400 a 1000	> 1000 a 2000	> 2000 a 4000	da 0.5 a 3	>3 a 6	> 6	fino a 10	> 10 a 50	> 50 a 120	> 120 a 400	oltre 400
Carpenteria	±0.2	±0.3	±0.5	±0.8	±1.2	±2	±3	±4	±0.4	±1	±2	±1°30'	±1°	±0°30'	±0°15'	±0°10'
Lavorazione	**±0.1**	**±0.1**	±0.2	±0.3	±0.5	±0.8	±1.2	±2	±0.2	±0.5	±1	±1°	±0°30'	±0°20'	±0°10'	±0°5'

Questo disegno è di proprietà riservata della BBM spa così come le informazioni tecniche e commerciali in esso contenute. Senza il consenso scritto della BBM spa esso non può essere riprodotto, utilizzato o trasmesso a terzi, tutto o in parte.

This drawing is the confidential property of BBM spa as also the technical and commercial information contained therein. Without prior written consens of BBM spa it must not be copied, used or communicated to others wholly or in part.

	DISEGNATO	APPROVATO
DATA	11/02/26	11/02/26
FIRMA	F.Bertoloni	F.Bertoloni

ESP	DESCRIZIONE MODIFICA	FIRMA

BBM s.p.a.
via A.Mercanti 36/b - 25018 Montichiari (BS)

MATERIALE	TRATTAMENTO	SCALA
		1:2

CODICE	DESCRIZIONE	PESO
7931	TOWING EYE 7931	7.2 kg