Di Natale - Bertelli S.p.A.

COSTRUZIONE CILINDRI TELESCOPICI

25077 ROÈ VOLCIANO (Brescia) ITALY
Sede legale: via s. Pietro, 76 - Magazzino: via S. Pietro, 120
Tel. +39.0365.63085 - +39.0365.63293 - +39.0365.556919
Fax +39.0365.63461 - Sito Web: www.dinatale-bertelli.com

CILINDRI TELESCOPICI CON 6 SFILATE
TELESCOPIC CYLINDERS WITH 6 EXTENSIONS
VÉRINS TELESCOPIQUES AVEC 6 EXPANSIONS
TELESKOPZYLINDER MIT 6 STUFEN

TYPE S :
SFERA
ROTULE
BALL
KUGEL

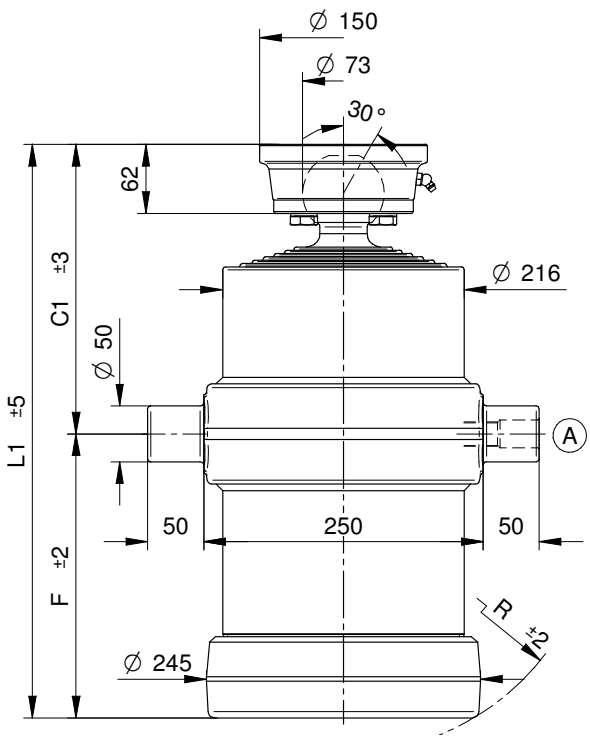

NORME DI SICUREZZA E PRECAUZIONI DI MONTAGGIO, VEDI Pag. 6
IMPORTANT SAFETY INSTRUCTIONS AND PRECAUTIONS FOR MOUNTIG, Page 6
NORMES DE SECURITE' ET PRECAUTIONS DE MONTAGE, VOIR Page 7
SICHERHEITSBESTIMMUNGEN UND VORSICHTSMAßNAHMEN FÜR DEN EINBAU, Page 7

KIT GUARNIZIONI, SEALS KIT, KIT DE JOINTS, DICHTUNGSSATZ : ***SGS088-187***

STANDARD

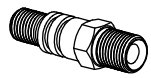

(A) 26100000 3/4 gas

OPTIONAL

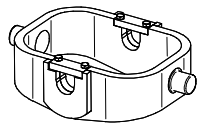

CULLA7

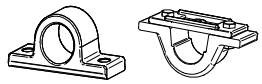

SUP050 SUP050-A

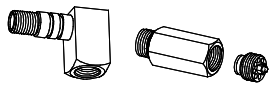

26320000 *27230000*

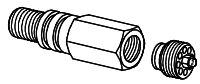

71780000 1/2 Gas
71560000 3/4 Gas

PESO TOT. RIBALTABILE 25 Ton. a 180 Bar
POIDS TOT. BASCULABLE 25 Ton. à 180 Bar
TOTAL WEIGHT TIP-UP 25 Ton. 180 Bar
GESAMTGEWICHT ANHÄNGER 25 Ton. 180 Bar

TIPO TYPE TYPE TYP	DISEGNO – DRAWING DESSIN – ZEICHNUNG	CORSA – STROKE COURSE – HUB	Ø SFILATE mm / Ø EXPANSIONS mm / Ø EXTENSIONS mm / Ø STUFEN mm									DIMENSIONI CILINDRO / DIMENSIONS VÉRIN / CYLINDER DIMENSIONS / ZYLINDER ABMESSUNGEN						L.sfilata – L. extension L.expansion – L. stufen	Peso – Kg – Weight	Poids - Kg – Gewicht	Volume olio Lt. Amount of oil Lt. Volume huile Lt. Ölinhalt Lt.
			68 TON. 6,5	88 TON. 10,9	107 TON. 16,1	126 TON. 22,4	145 TON. 29,7	165 TON. 38,4	187 TON. 49,4	210 TON. 62,3	236 TON. 78,5	C	C¹	F	L	L¹	R		F	S	
6050	14040	**1415**		●	●	●	●	●	●			-	260	195	-	455	230	320	-	99	22
6051	14041	**1505**		●	●	●	●	●	●			-	260	210	-	470	244	335	-	101	23
6052	14042	**1740**		●	●	●	●	●	●			-	260	255	-	515	283	380	-	110	28
6053	14043	**2160**		●	●	●	●	●	●			-	260	325	-	585	348	450	-	125	34
6054	14044	**2430**		●	●	●	●	●	●			-	260	375	-	635	395	500	-	134	38
6055	14045	**2850**		●	●	●	●	●	●			-	260	445	-	705	462	570	-	148	45
6056	14046	**3265**		●	●	●	●	●	●			-	260	525	-	785	535	650	-	165	51
6057	13910	**3565**		●	●	●	●	●	●			-	260	575	-	835	590	700	-	171	56

PRESSIONE MAX. DI ESERCIZIO 220 BAR - PRESSION MAX. DE SERVICE 220 BAR
WORKING MAX. PRESSURE 220 BAR – MAX. BETRIEBSDRUCK 220 BAR

CARATTERISTICHE TECNICHE DATE A TITOLO PURAMENTE INDICATIVO E MODIFICABILI SENZA PREAVVISO - THESE TECHNICAL SPECIFICATIONS ARE ONLY APPROXIMATE VALUES AND MAY BE CHANGED WITHOUT ANY PREVIOUS NOTICE
CARACTERISTIQUES TECHNIQUES DONNES A TITRE PUREMENT INDICATIF ET MODIFIABLES SANS PREAVIS - DIESE TECHNISCHEN DATEN GELTEN NUR ALS RICHTWERTE UND KÖNNEN OHNE VORANMELDUNG GEÄNDERT WERDEN