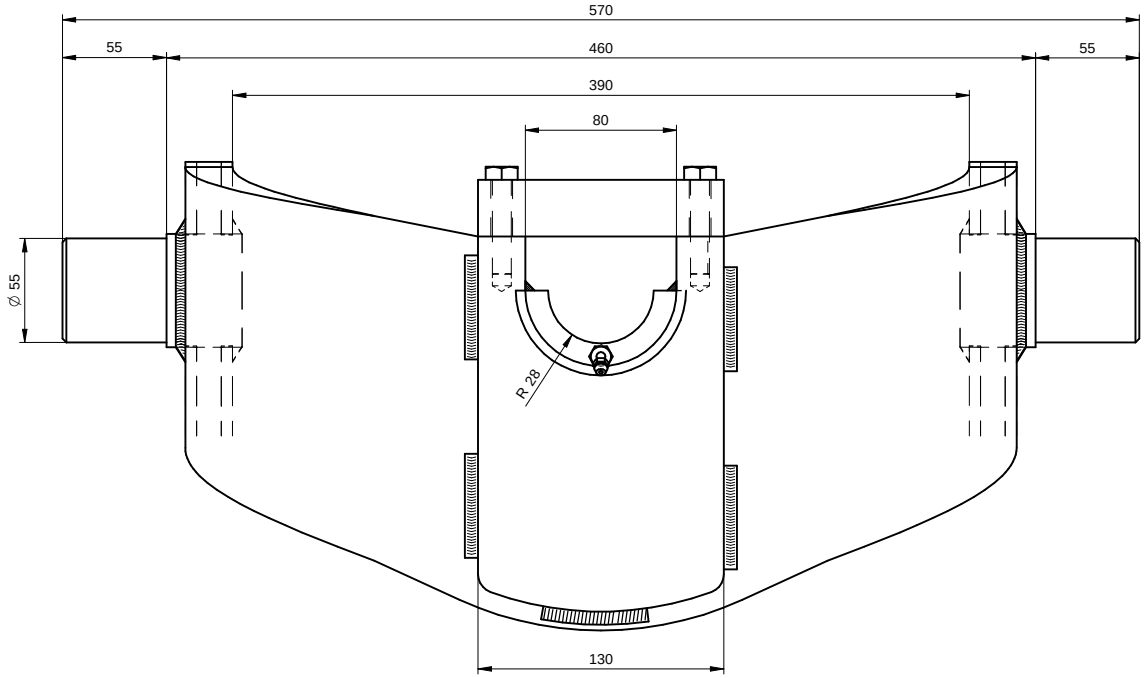

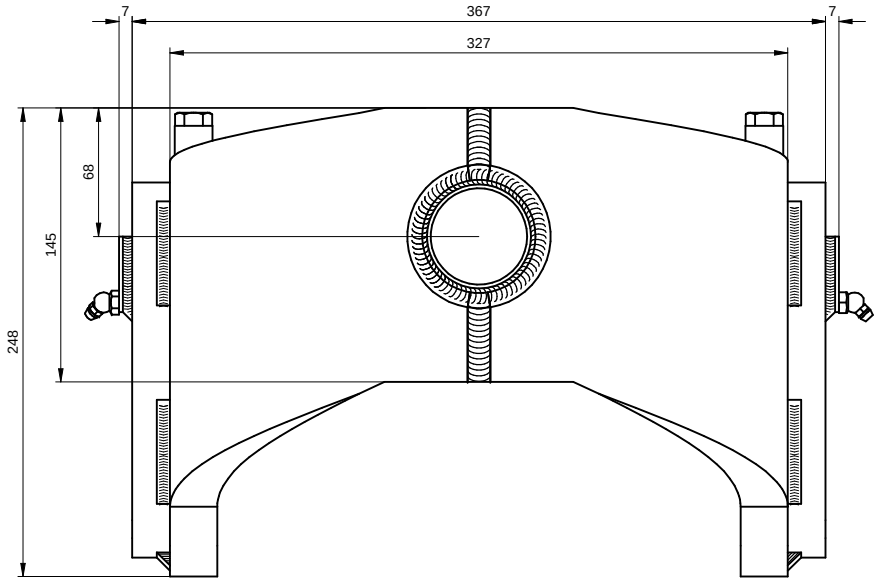

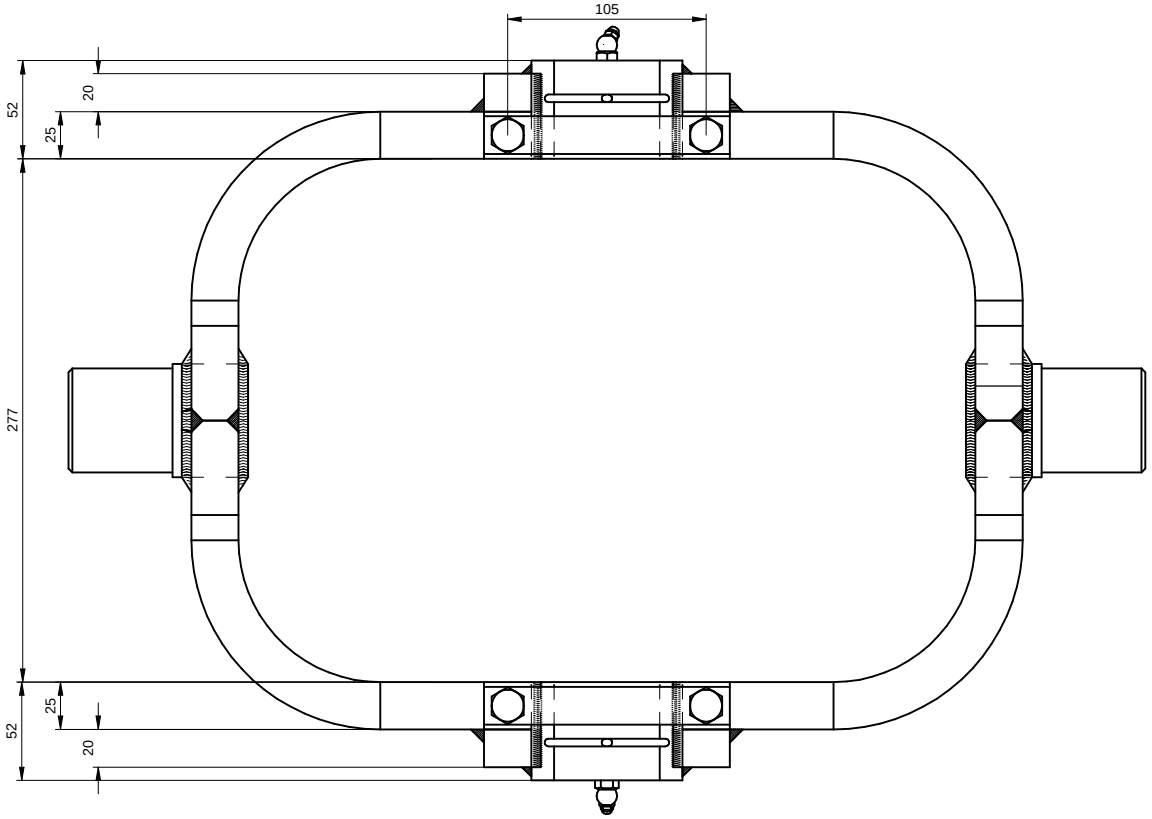

Portata max. = 25000 Kg.

DISEGNO CAD - NON MODIFICARE	Questo disegno è proprietà della Di Natale - Bertelli, ogni riproduzione e/o cessione, è vietata a norma di legge	
Di Natale - Bertelli S.p.A. costruzione cilindri telescopici Via S. Pietro 76 Roè Volciano (BRESCIA) ITALY	Descrizione: Culla tipo 8 - 25 Ton.	DISEGNO **2687**
	Stato del grezzo: Lamiera Sp.25 saldata	CODICE CULLA08
Modifiche	Materiale: 53,4 kg — Trattamento : - — SCALA 1:2	DATA 29/06/04 — DATA 29/06/04
1) 07/11 M.G. - Modifiche Toll. quote catalogo	Durezza (HV) - — PER DIMENSIONI SENZA INDICAZIONE DI TOLLERANZA Generali ISO 2768-mK Smussi 0,5 x 45° Raccordi Raggio 0,8 Angolari ± 30'	DISEGNATO : Massimo — APPROVATO : Di Natale
2) 02/12 M.G. - Modifica spessore piastra Nr5	File: S:\Particolari\2687.dft	
-		
-		
-		