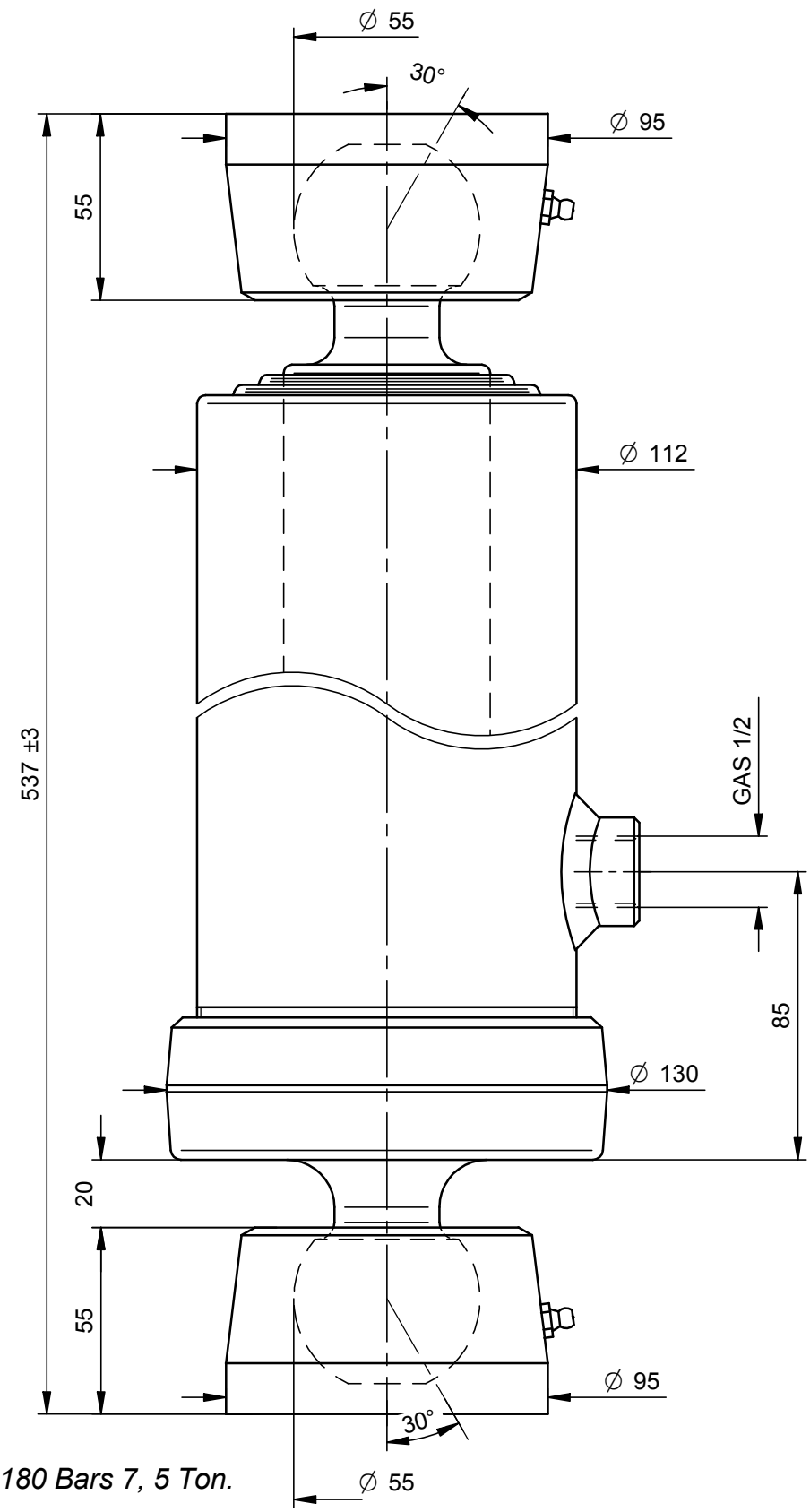

PORTATA MASSIMA A 180 Bars 7, 5 Ton.

DISEGNO CAD - NON MODIFICARE

Questo disegno è proprietà della Di Natale - Bertelli, ogni riproduzione e/o cessione, è vietata a norma di legge

Di Natale - Bertelli S.p.A. costruzione cilindri telescopici
Via S. Pietro 76 Roè Volciano (BRESCIA) ITALY

Modifiche
-
-
-
-
-

Descrizione / Description:
Cil. Telescopico 3x0893x112 - 2 Sfere Ø55

Corsa/Stroke mm: 893	Press. Max. Bars: 180	
Lunghezza/lenght mm: 370	Olio/Oil Lt.: 4,2	31,1 kg
Trattamento/Treatment : tenifer		SCALA 1:2
Diametro sfilate: 61-76-91		

File: S:\Complessivi\12208.dft

DISEGNO **12208**

CODICE 3734S

DATA 10/06/11	DATA 10/06/11
DISEGNATO : Massimo	APPROVATO : Di Natale