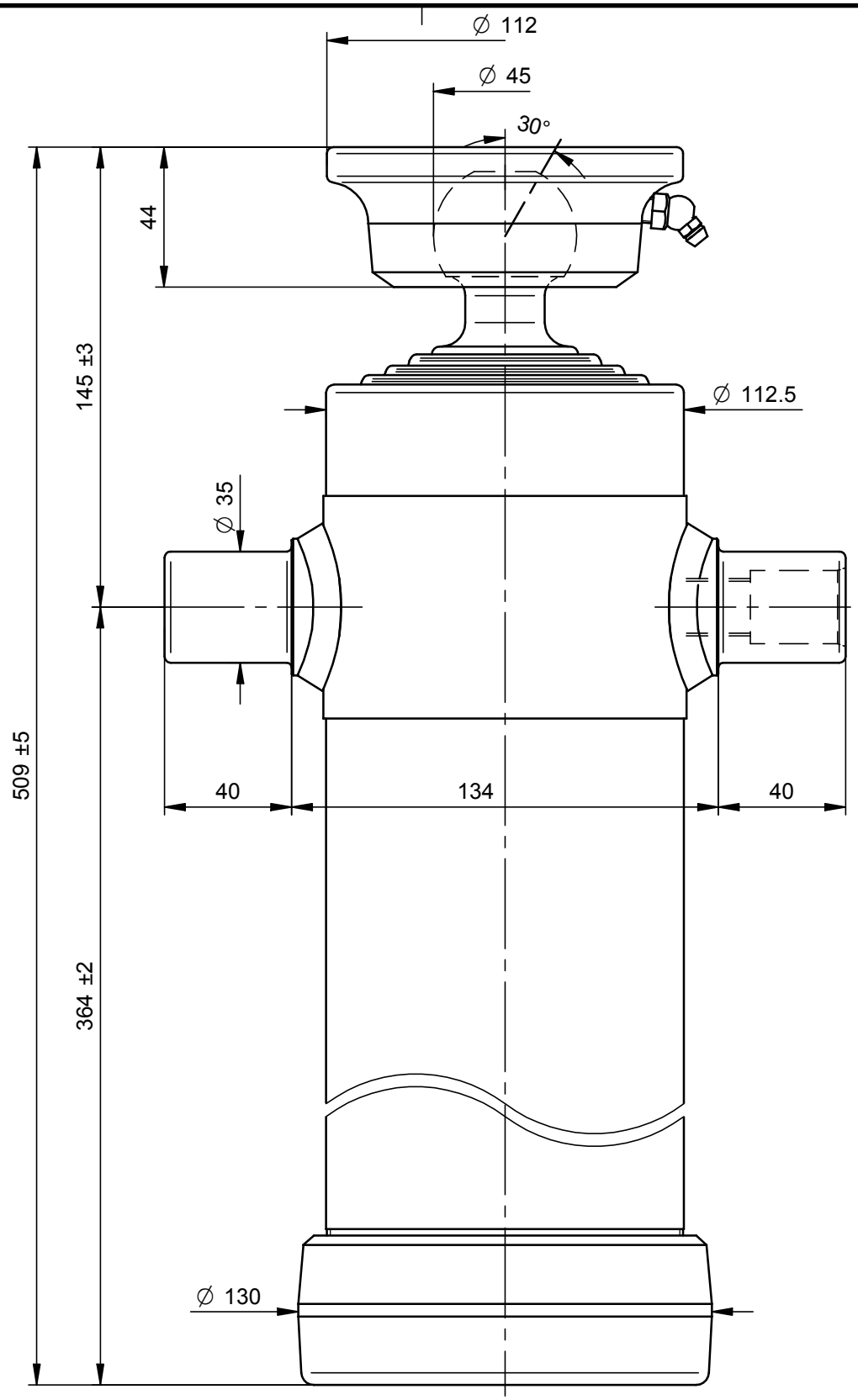

PORTATA MASSIMA A 180 Bars 7 Ton.

DISEGNO CAD - NON MODIFICARE

Questo disegno è proprietà della Di Natale - Bertelli, ogni riproduzione e/o cessione, è vietata a norma di legge

Di Natale - Bertelli S.p.A. costruzione cilindri telescopici
Via S. Pietro 76 Roè Volciano (BRESCIA) ITALY

Modifiche
-
-
-
-
-

Descrizione / Description:
Cil. Telescopico 4x1390x112 Sfera Ø45

Corsa/Stroke mm: 1390	Press. Max. Bars: 200	
Lunghezza/lenght mm: 420	Olio/Oil Lt.: 6	31,5 kg
Trattamento/Treatment : tenifer		SCALA 1:2
Diametro sfilate: 46-61-76-91		

File: S:\Complessivi\9765S.dft

DISEGNO **9765S**

CODICE 3067

DATA 23/02/11	DATA 23/02/11
DISEGNATO : Massimo	APPROVATO : Di Natale

0 10 20 30 40 50