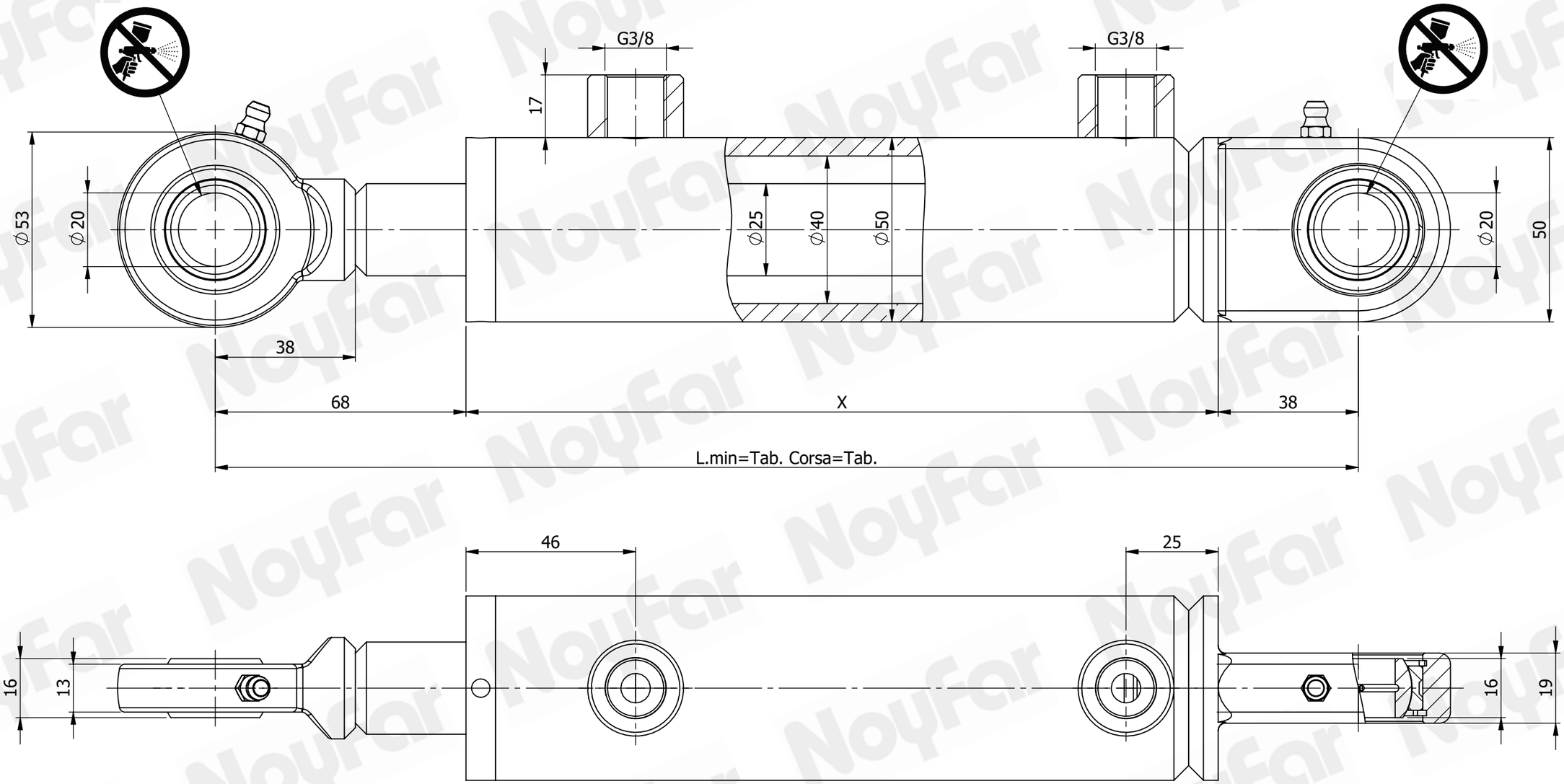

CODICE	L.MIN	CORSA
NYSDC3100	310	100
NYSDC3150	360	150
NYSDC3200	410	200
NYSDC3250	360	250
NYSDC3300	510	300
NYSDC3350	560	350
NYSDC3400	610	400
NYSDC3500	710	500
NYSDC3600	810	600
NYSDC3700	910	700
NYSDC3990	1210	1000

NOTE DI VERNICIATURA PROTEGGERE LE PARTI INDICATE

Fori filettati/Filetti Esterni		Parte stelo sporgente	
Fori boccole/Perni		Perni basculante	
Basetta		Cuscinetto snodi	X

Materiali - Materials

Tubo/Tube	E355+SR (UNI EN10305-2)
Stelo/Rod	CK45 UNI EN10083-2 / UNI EN10277
Fondello/Bottom	S355JR
Attacchi/Attachments	S355JR
Borchie/Nipples	S235JR
Tubini/Piping	//

Kit Guarnizioni (Seals Kit): KGN040250

⚠ *In caso di cilindro non verniciato proteggere con olio CASTROL RUSTILO DWX32 o similare*

Finitura superficiale (Painting): BLACK PAINTED (NERO OPACO)

PESO

Specifica di verniciatura (Painting warning): —— - —— - —— = Area da non verniciare (Not painted area)

Pressione di esercizio (Working Pressure): 160 Bar Pressione massima (Max Pressure): 200 Bar

Temperatura di lavoro (Working temperature) da (from) -20 C a (to) +80 C Velocità di lavoro (Max working speed) 0,5 m/s

N°	DATA	MODIFICA	Approvato da
		EMISSIONE	

NoyFar

Cilindro 40/25x

CODICE NYSDC3____ REV.

SCALA	////
FOGLIO	A3
DATA	27/08/2010
DISEGNATO DA	A.S.
APPROVATO DA	S.B.

RIF. CLIENTE -

DISEGNO DI PROPRIETA' DELLA NOYFAR, E' VIETATA LA CESSIONE O LA RIPRODUZIONE

APPLICARE TOLLERANZE GENERALI IN CONFORMITA' ALLE NORME UNI EN ISO 22768 - m